Copying of this document and giving it to others, and the use or communication of the contents thereof, are forbidden without express authority. All rights reserved.

A: Gewinde M6 / thread M6
B: Gewinde M5 / thread M5

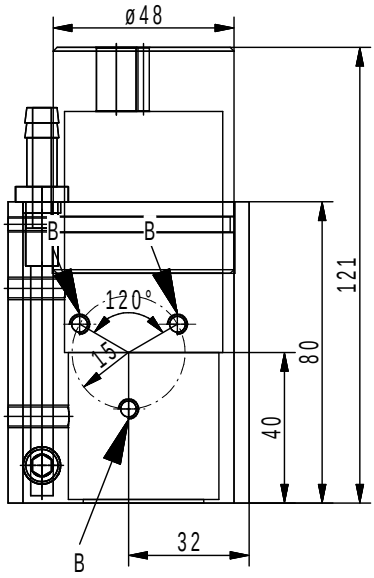

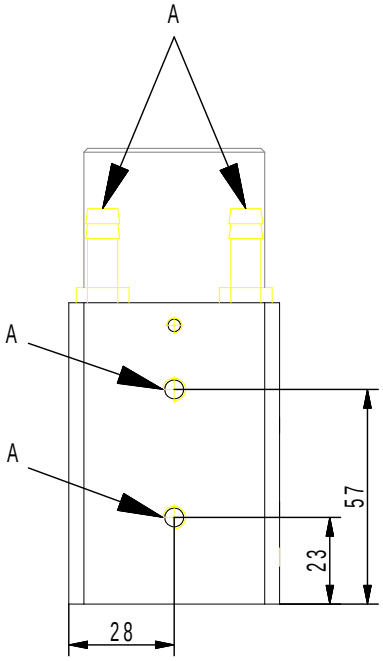

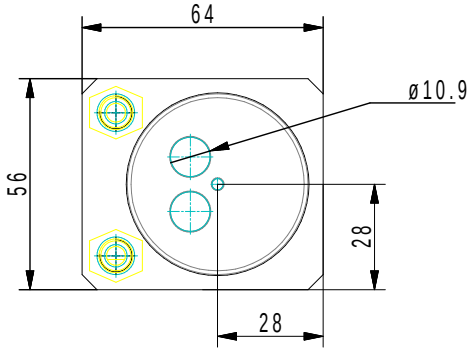

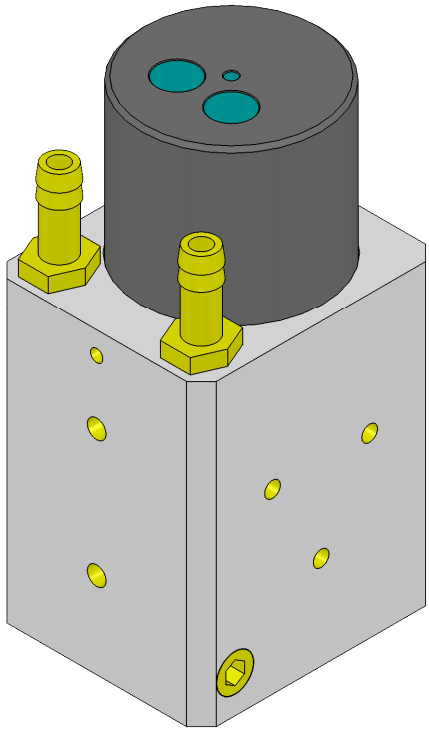

A: Schlauchanschluss mit
Innendurchmesser 9mm

Connection for hose with
9mm inside diameter

Maße in mm Dimensions in millimeters	Zul. Abw. f. Maße ohne Toleranzang. General tolerances	Fertigzustand finished condition	Maßstab Scale 1 : 2
			Menge Quantity .
			Rohstoff/Raw material Aluminium/Messing 0,37Kg
			Rohteil-Nr./Raw piece No. .
			Werkzeug-Nr./Tool No. .

	Datum Date	Name Name
Bearb. Drawn	31.12.09	Husic Senad
Gepr. Checked	.	.
Norm Approved	.	.

Benennung/Designation

KG60-00 Polaris Wasser Kühlgehäuse Water Cooling Jacket

SENSOR THERM

Sachnummer/Part-No. ZN0119

Blatt Sheet 1 von of 1

Ausg. Issue	Änderung Modification	Datum Date	Name Name
.	.	.	.
.	.	.	.
.	.	.	.
.	.	.	.
.	.	.	.
.	.	.	.
.	.	.	.
.	.	.	.

Dateiname Filename ZN0119_KG60-00.Prt

Ursprung Source MegaCAD

Weitergabe und Vervielfältigung dieser Unterlage, sowie Verwertung und Mitteilung ihres Inhalts nicht gestattet, soweit nicht ausdrücklich zugestanden. Alle Rechte vorbehalten