Copying of this document and giving it to others, and the use or communication of the contents thereof, are forbidden without express authority. All rights reserved.

A: Schlauchanschluss mit Innendurchmesser 8mm

Connection for hose with 8mm inside diameter

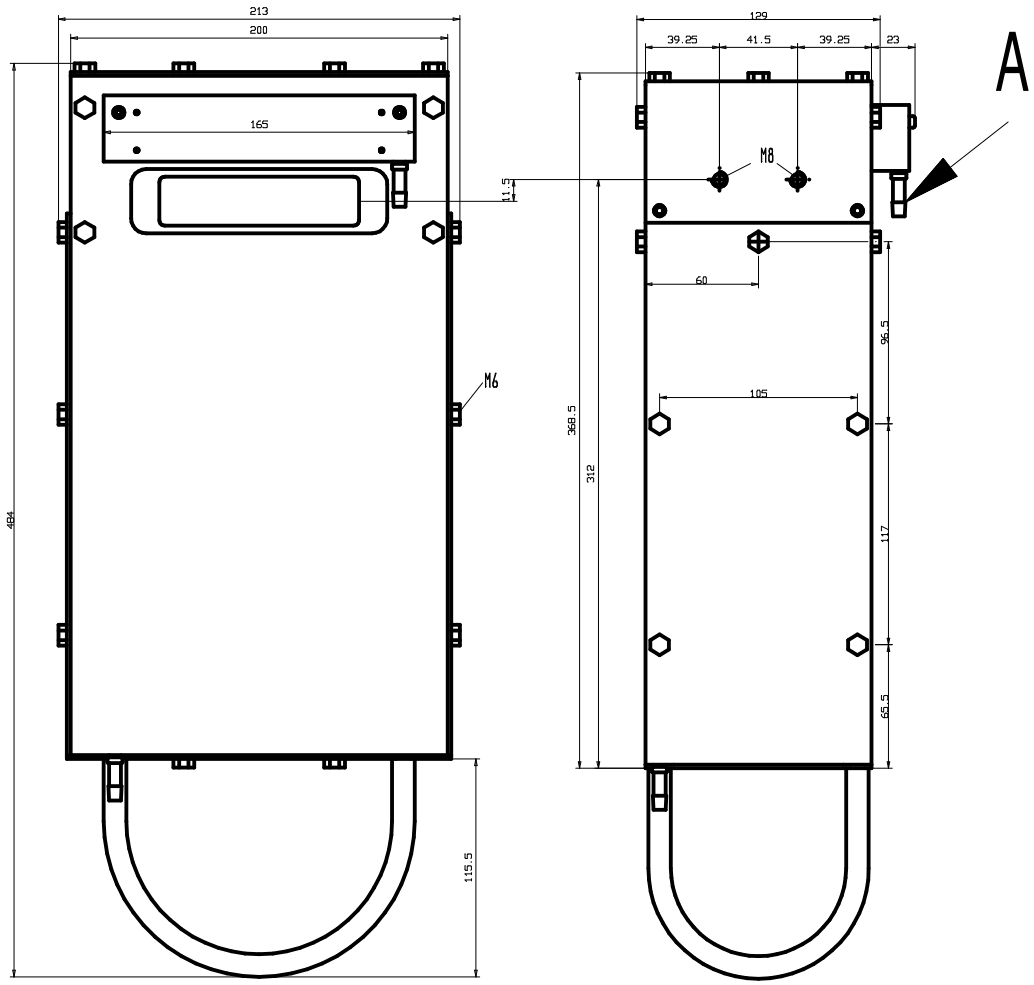

Maße in mm Dimensions in millimeters	Zul. Abw. f. Maße ohne Toleranzang. General tolerances	Fertigzustand finished condition	Maßstab Scale 1 : 4
			Menge Quantity .
			Rohstoff/Raw material: Aluminium
			Rohteil-Nr./Raw piece No. .
			Gewicht/Weight: 7,6Kg

	Datum Date	Name Name
Bearb. Drawn	22.02.10	Husic Senad
Gepr. Checked	.	.
Norm Approved	.	.

Benennung/Designation

KG23-00

SENSOR THERM

Sachnummer/Part-No.

ZN0101A

Blatt Sheet 1 von of 1

Ausg. Issue	Änderung Modification	Datum Date	Name Name
.	.	.	.

Dateiname Filename ZN0101A_KG23-00.Prt

Ursprung Source MegaCAD

Weitergabe und Vervielfältigung dieser Unterlage, sowie Verwertung und Mitteilung ihres Inhalts nicht gestattet, soweit nicht ausdrücklich zugestanden. Alle Rechte vorbehalten